Unsere Performance.

Kompetenz schafft Performance.

Individuelle Lösungen in der Zerspanungstechnik.

SCHMIDT

Know-how schafft Performance.

Ein verlässlicher Partner für die Industrie.

Seit unserer Gründung 1986 verfolgen wir ein Ziel: Wir wollen unseren Kunden ein zuverlässiger Partner für Zerspanungstechnik, Vorrichtungs- und Maschinenbau sein. Mit unseren hochpräzisen Maschinen und qualifizierten Mitarbeitern stellen wir passgenaue und individuell gefertigte Produkte her – vom einzelnen Bauteil bis zur kompletten Sondermaschine.

Als zertifizierter Dialog- und Entwicklungspartner für die Industrie sehen wir unsere Dienstleistung in einer Systempartnerschaft, die von der Beratung und Entwicklung über das Realisieren individueller und maßgeschneiderter Lösungen bis zur termingerechten Umsetzung von Montage und Installation reicht. Wir bieten Service aus einer Hand.

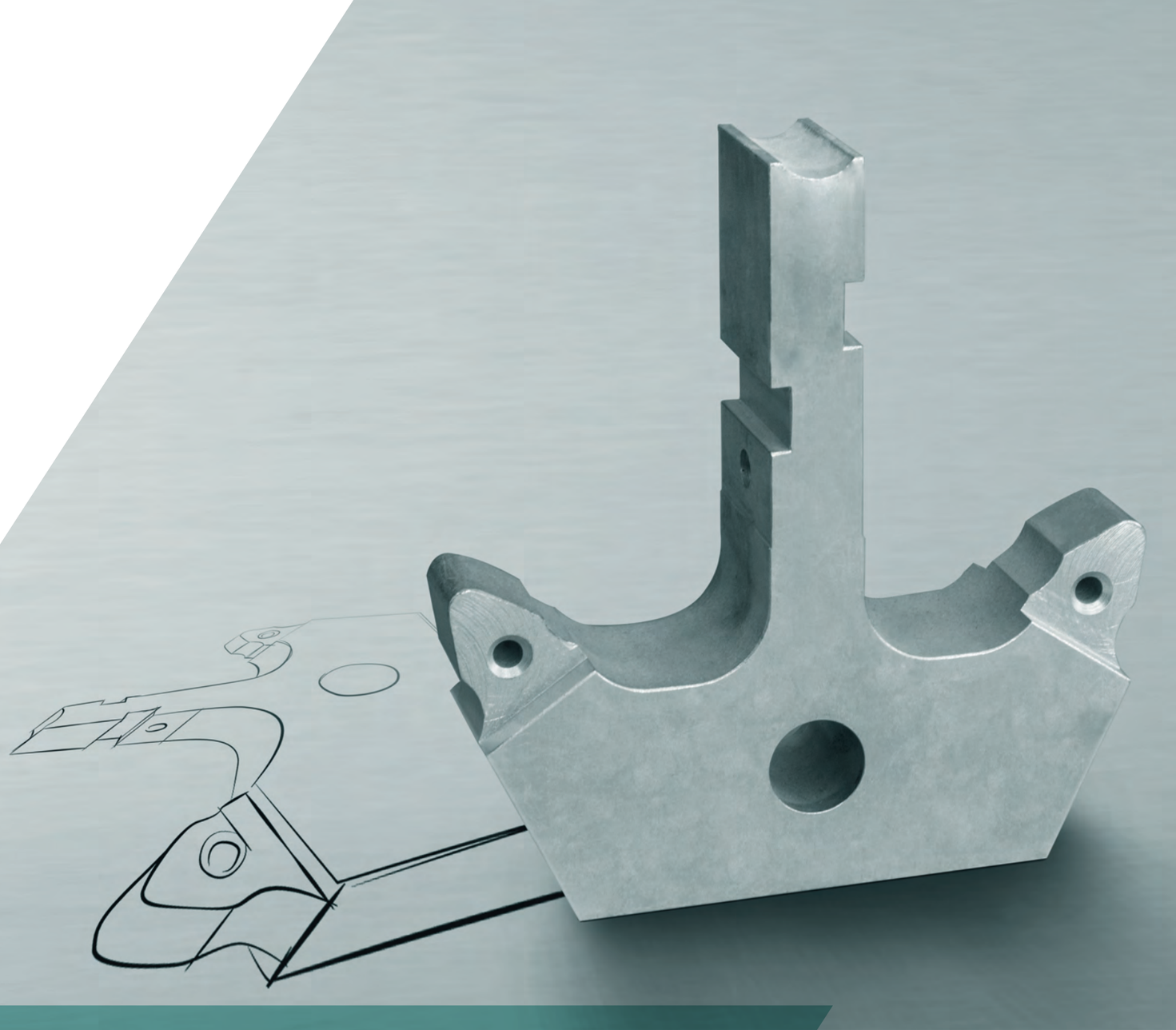

Qualität schafft Performance.

Passgenaue Bearbeitung von Bauteilen.

Schweißen

Bauteile mit einem Stückgewicht bis zu 5 t (MIG/MAG-, WIG- und Elektroschweißen), Aufpanzern und Sonderverfahren. Zertifiziert nach DIN EN ISO 3834.

Schleifen

Flachschleifen bis 1.700 x 750 mm, Außenrundschleifen bis zu einem Durchmesser von 500 x 2.000 mm. Wir schleifen Stückgewichte bis 500 kg.

Drehen

Bearbeitung von Bauteilen mit Umlaufdurchmesser bis 1.100 mm und Drehlängen bis 4.500 mm. Unsere Drehmaschinen verfügen über Rollier- und Schleifwerkzeuge.

Fräsen

5-Achs-Frästechnik (Fahrständer-, Bett- und Portalfräsmaschinen sowie Universalbearbeitungszentren). Werkstücke bis 10.000 mm, Magnet- und Vakuumspannsystem.

Schweißen

Schleifen

Drehen

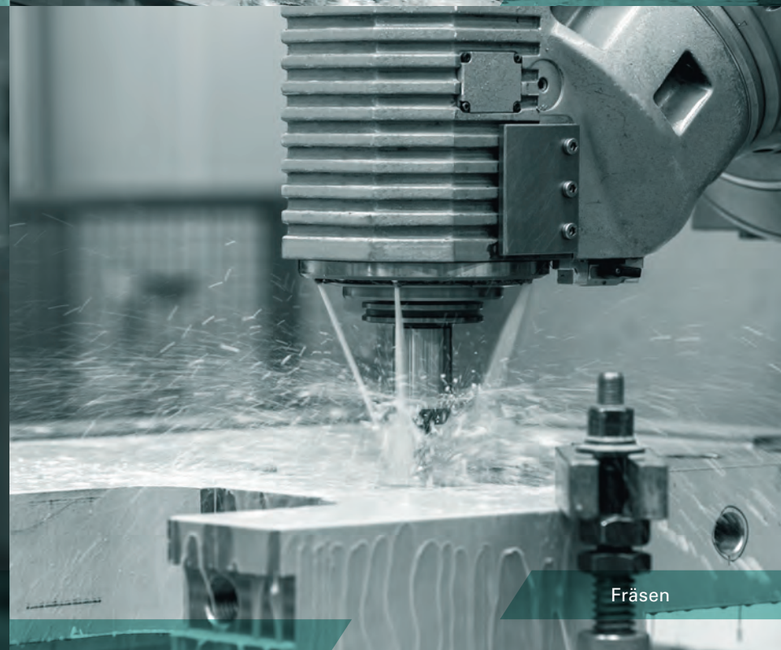

Fräsen

Qualität schafft Performance.

Passgenaue Bearbeitung von Bauteilen.

Bohren

Moderne 5-Achs-Bohrwerke mit Verfahrwegen von 3.500 x 2.000 x 1.500 mm.

Lackieren

Wir lackieren Konstruktionen bis zu 5 t nach dem Bechersprit-zverfahren.

Honen

Das Honen ist eine bewährte Methode, um Bohrungen nachzubearbeiten. Wir realisieren Geometrien bis zu einem Durchmesser von 500 x 2.000 mm.

Sägen

Wir verfügen über zwei Bandsägeautomaten bis 450 mm Durchmesser. Sie sind paketfähig und gehrungsschnittfähig.

Nutenstoßen

Wir realisieren eine maximale Nutbreite von 30 mm bei einem maximalen Aufspanndurchmesser von 400 mm. Die maximale Nutlänge beträgt 250 mm.

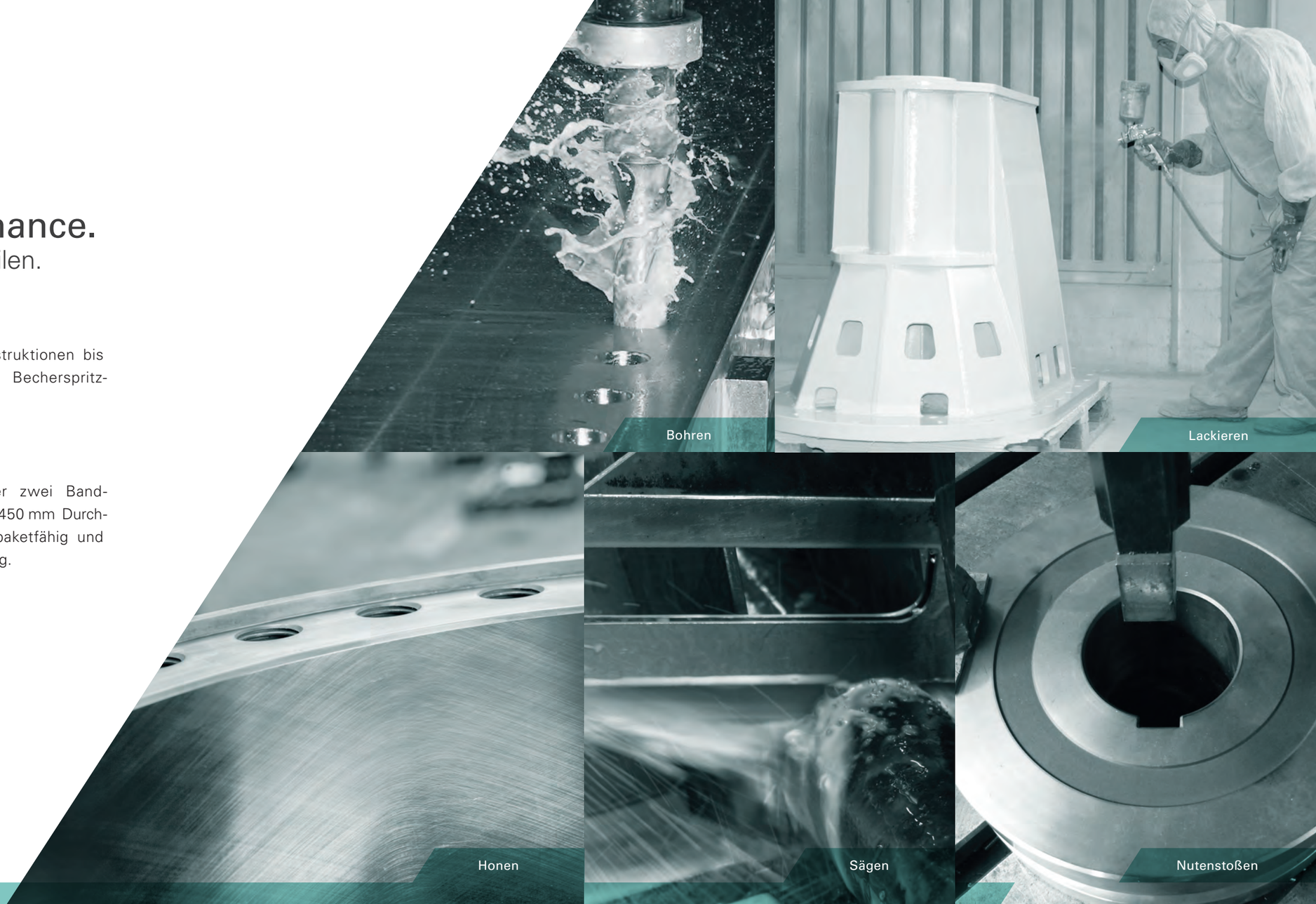

Individualität schafft Performance.

Lohnbearbeitung von Werkstücken.

Kunden aus unterschiedlichen Bereichen der Industrie – von der Gießereitechnik bis zur Anlagentechnik, von der Energietechnik über die Lebensmittel- bis zur Automobilindustrie – schätzen unsere Kompetenz bei der Bearbeitung von Werkstücken. Egal, ob es sich dabei um die Fertigung einzelner Werkzeuge oder kompletter Maschinenbetten handelt, um Aufbauten, Ständerkonstruktionen oder Getriebegehäuse. Unabhängig davon, ob die Anfertigung einzelner Teile oder ganzer Serien gewünscht ist: SCHMIDT Zerspanungstechnik ist gefragter Partner für die wirtschaftliche Bearbeitung von komplexen Bauteilen und Großteilen. Wir kommen immer da ins Spiel, wo besondere Technik und höchste Präzision gewollt sind.

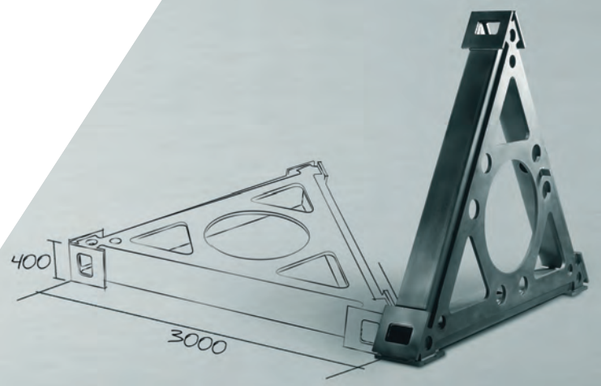

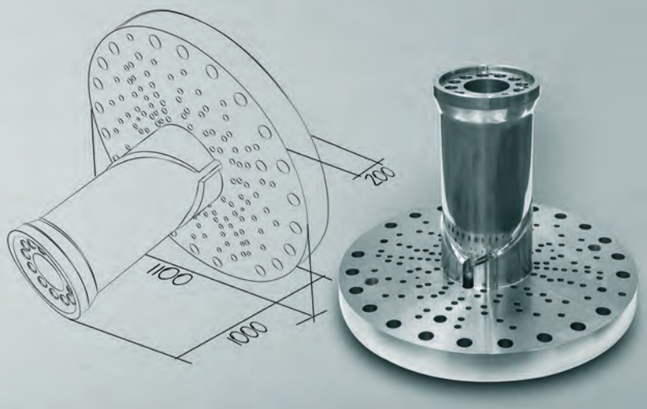

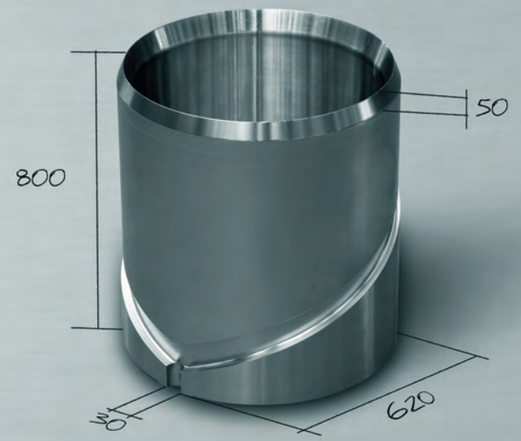

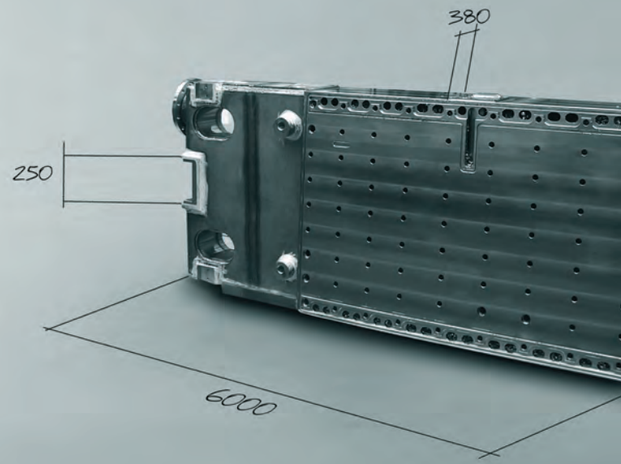

Kundenorientierung schafft Performance.

Konstruktion und Bau von Sondermaschinen und Werkzeugen.

Wir konstruieren und bauen Maschinen und Sondermaschinen im Auftrag von Kunden verschiedenster Industriezweige. Viele unserer Auftraggeber sind weltweite Marktführer ihres jeweiligen Branchensegments und haben sehr hohe und sehr spezifische Anforderungen. Mit ihnen gemeinsam schaffen wir Neues: Nach den Vorstellungen unserer Kunden entwickeln und konstruieren wir Maschinen und Vorrichtungen, die sehr spezielle Aufgaben erfüllen müssen. Auch wenn die Anforderungen so unterschiedlich sind wie unsere Kunden: Wir stellen uns völlig darauf ein. Wir haben eine hohe Fertigungstiefe, deshalb sind wir bereits heute in vielen Bereichen begehrter Systempartner. Unsere Kunden erhalten den kompletten Service aus einer Hand: Von der Planung bis zur Inbetriebnahme.

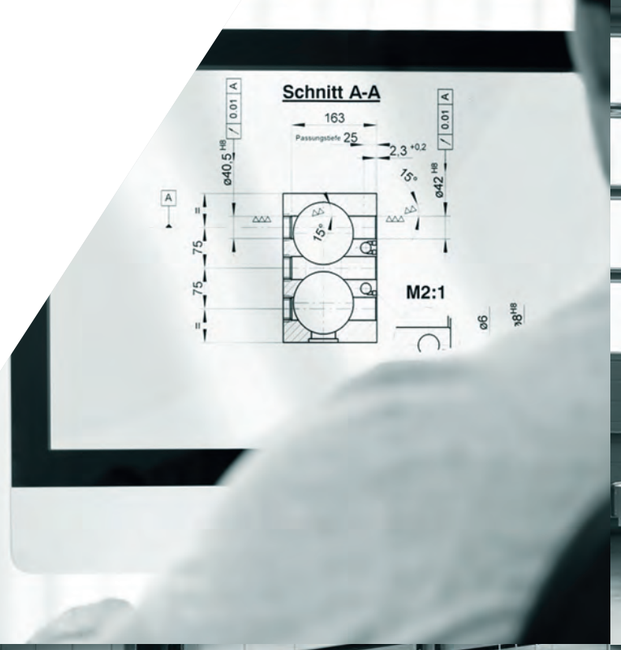

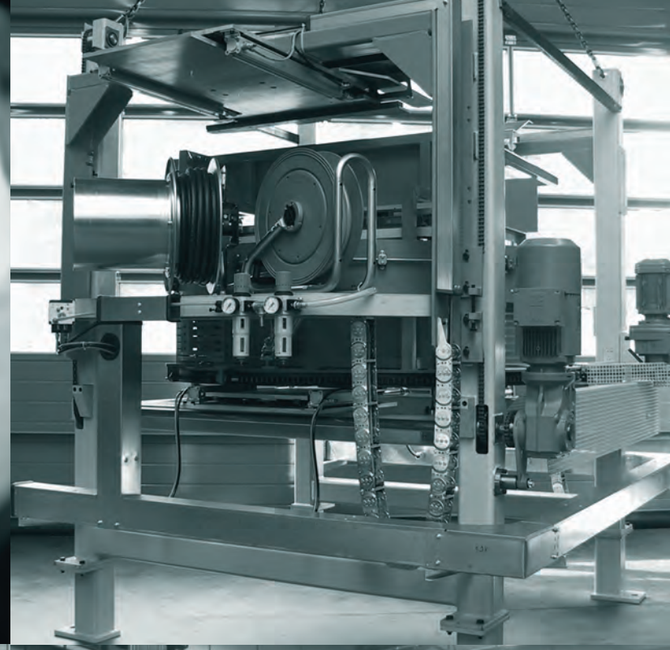

SCHMIDT schafft Performance.

Unsere Kompetenz macht uns zum gefragten Partner.

Die Bedürfnisse und Ansprüche unserer Kunden stehen für uns immer im Fokus: Viele von ihnen sind hoch spezialisierte Industrieunternehmen und haben sich für die Zusammenarbeit mit SCHMIDT Zerspanungstechnik entschieden, weil sie auf unsere Kompetenz vertrauen. Denn wir sind innovativ und entwickeln immer neue schöpferische Ideen für wechselnde Anforderungen. Mit unserer Erfahrung und unserem umfassenden technologischen Know-how sind wir sogar für viele unserer Kunden zu Systempartnern geworden und eng in deren eigene Entwicklungsprozesse eingebunden. Wir sind nach DIN EN ISO 9001:2008 und DIN EN ISO 3834 zertifiziert. Zusätzlich besitzen wir die Berechtigung zur Übertragung der Kennzeichnung von Werkstoffen mit Prüfbescheinigung (Umstempelbescheinigung) zur Dokumentation gemäß DIN EN 10204 – 2.1, 2.2 oder 3.1. Diese Standards wollen wir auch in Zukunft halten und ausbauen.

Konzeption & Gestaltung: Welke Consulting Gruppe®, Siegen, Germany

SCHMIDT Zerspanungstechnik GmbH · Basaltstraße 4 · 57562 Herdorf, Germany
Tel.: +49 (0) 2744 93311-0 · Fax: +49 (0) 2744 93311-23
info@schmidt-zerspanungstechnik.de · www.schmidt-zerspanungstechnik.de